PLATINUM

2019

Двери распашные технологические общего назначения РДОТ(ОН) /РДДТ(ОН)

ОПИСАНИЕ ПРОДУКТА

+7 (499) 350-12-94
food-exp.ru

2019г.

Внешний вид

Габаритные размеры

Рама в обхват или угловая

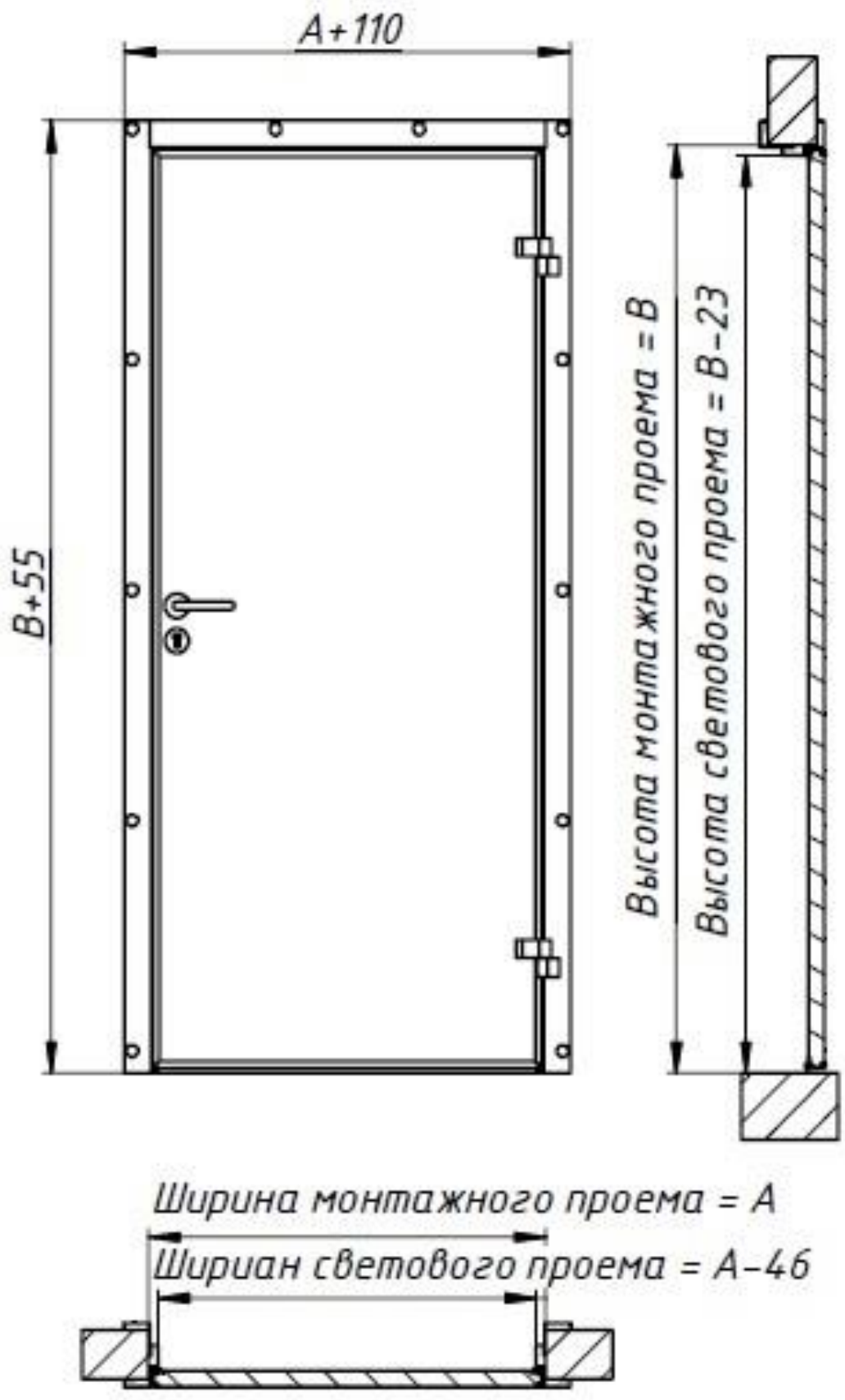

Рама Внутрь проема

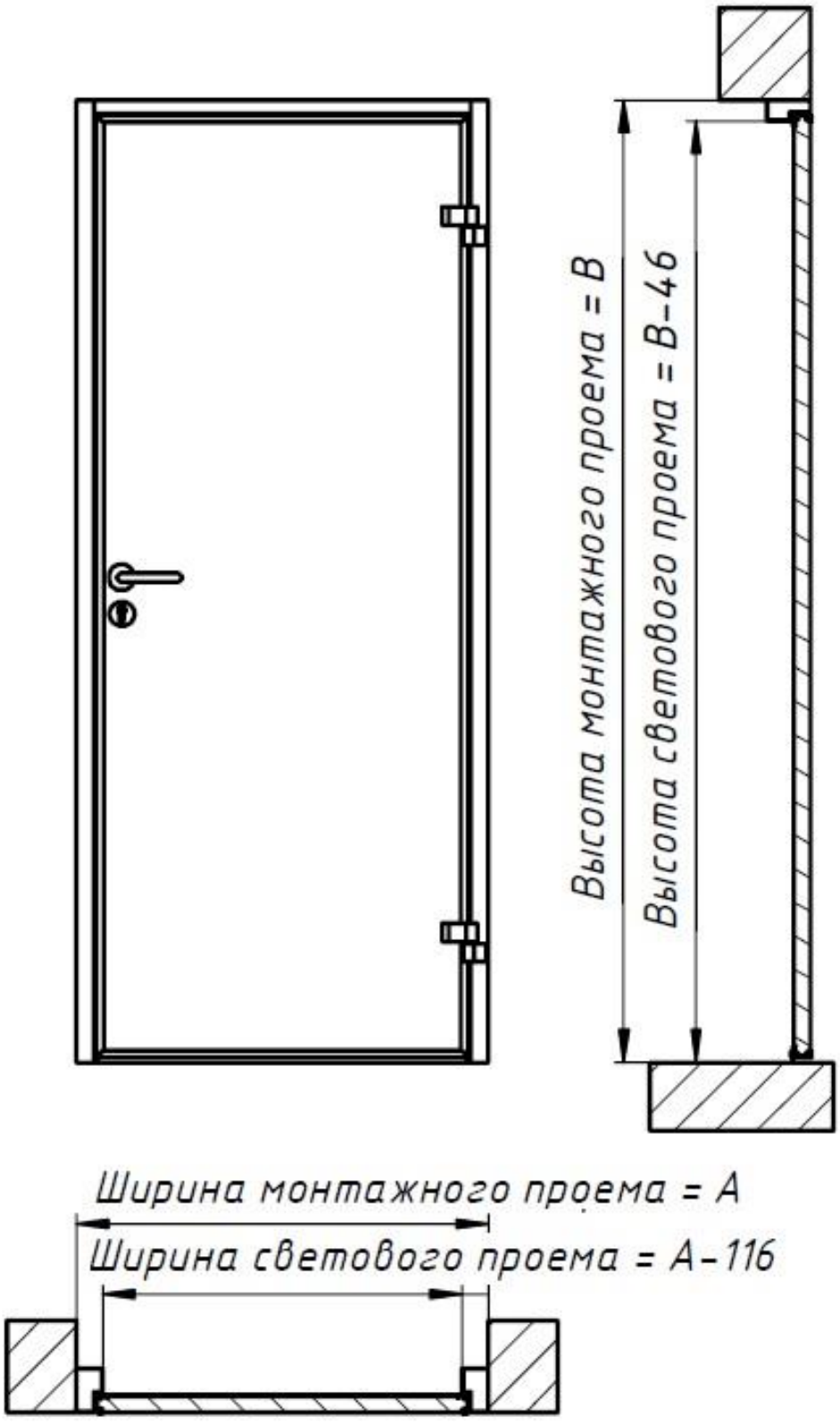

Внимание!
Исполнение двери с порогом занижает световой проем на 22мм

Предназначены для использования:

- в офисных и технических помещениях с трафиком средней и низкой интенсивности

- в медицинских учреждениях в качестве межкомнатных, для кабинетов, коридоров, комнат отдыха, подсобных помещений, ординаторских
- в условиях постоянной 80% влажности и температуры от 0…+45°С, и непродолжительной влажности 98%
- в местах прохода людей
- в помещениях с отсутствием требований к гигиене
- в помещениях, где отсутствует не упакованное мясо, кровь, потроха, шкуры и т.д.
- в условиях отсутствия содержания соли в воздухе
- в условиях отсутствия с крупной пыли и абразива в воздухе
- в условиях отсутствия химической обработки полотна двери жидкостями, вызывающими коррозию алюминия

Внимание!
Технологические двери не обеспечивают полной герметизации проема, так как по периметру между рамой и полотном двери присутствуют технологические зазоры.

Обозначение дверей.

Пример для Распашной Двери Одностворчатой Технологической (Общего Назначения), с Шириной монтажного проема 1100мм, Высотой монтажного проема 2100мм, стандартной толщиной полотна 40мм, Правое открывание (петли справа):

РДОТ(ОН) -1100.2100/40-Пр

Максимальные размеры дверей для одностворчатой и двухстворчатой двери стандартного ряда см. Таб.1.

Таблица 1

	РДОТ(СН) Ширина х Высота, мм	РДДТ(СН) Ширина х Высота, мм
Минимальный размер	700х1800	1200х1800
Максимальный размер	1250х3000	2500х3000

Стандартная комплектация.

РДОТ(ОН): Дверное полотно с петлями, рама, паспорт, инструкция по монтажу и эксплуатации, крепежный набор по выбору. Всё изделие полностью смонтировано на раму для всех стандартных размеров.

Первое место: Полотно в сборе с рамой - упаковано в картонную коробку

Второе место: Комплект крепежных элементов - упаковано в картонную коробку

РДДТ(ОН): Дверное полотно с петлями и замком, рама, паспорт, инструкция по монтажу и эксплуатации, крепежный набор по выбору.

Первое место. Дверные полотна с петлями - упаковано в картонную коробку.

Второе место. Рама двери в сборе - обернута в полиэтилен (допускается разборная конструкция).

Третье место: Комплект крепежных элементов - упаковано в картонную коробку

Полотно двери.

- Толщина полотна S=40мм

- Многослойная сэндвич панель (лист стальной оцинкованный 0,6 мм с полимерным покрытием RAL9003 + пенополиуретан (ППУ) плотностью 48-52 кг/м^3 + лист стальной оцинкованный 0,6 мм с полимерным покрытием RAL9003).
- Поверхность оклеена защитной пленкой, удаляемой после монтажа.
- Обрамление полотна анодированный алюминиевый профиль.
- Прижим полотна - по периметру полотна устанавливается легкосъемный резиновый уплотнитель

Прижим уплотнителя вариант без порога

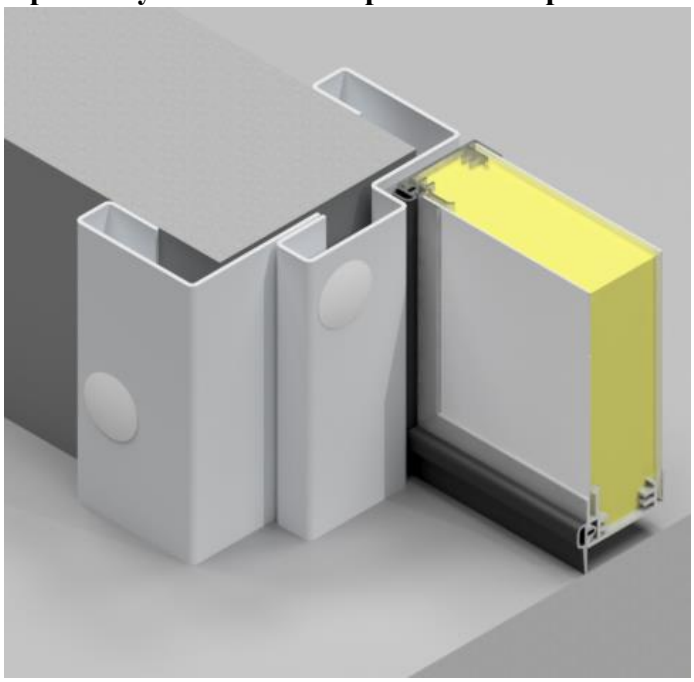

Прижим уплотнителя вариант с порогом

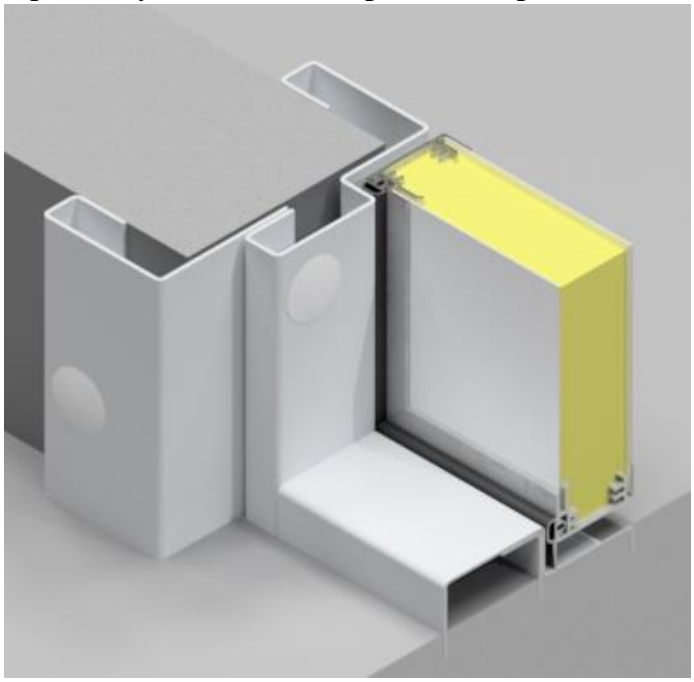

Конструкция и виды рам.

- Стальной профиль сложной формы
- Покрытие: краска порошковая RAL9016
- Крепление скрытым способом. Расчет и подготовка точек крепление осуществляется на заводе. Крепежный элемент устанавливается внутрь рамы. Отверстие закрывается декоративной заглушкой, минимальной высоты.

а) **"Рама в обхват проема"** монтируется с двух сторон проема с использованием сквозного скрытого крепежа.
Рекомендуется установка на стены из сэндвич-панелей, гипсокартонные перегородки и любые другие ненесущие конструкции в качестве усиления и/или защиты проема от ударов.

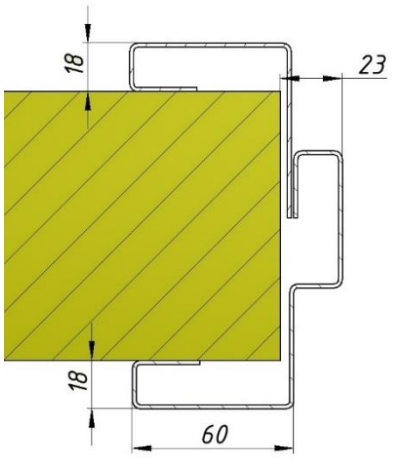

б) **"Угловая рама"** монтируется с одной стороны проема с использованием скрытого крепежа.
Рекомендуется установка на несущие стены из бетона или цельного кирпича в качестве усиления углов проема.

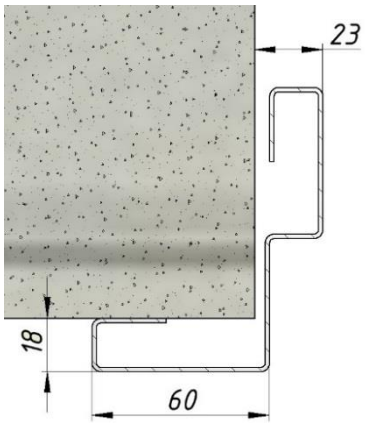

в) **"Рама внутрь проема"** монтируется внутрь проема с использованием скрытого крепежа.
Рекомендуется установка на несущие стены из бетона или цельного кирпича.

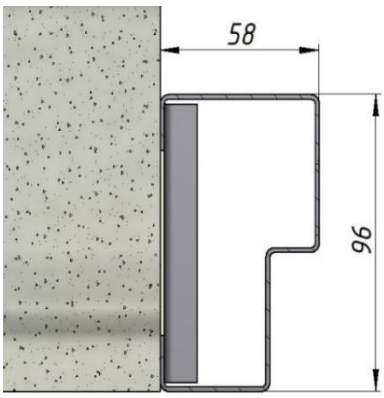

Варианты крепления

- **Комплект Т1** – *Крепление на сэндвич-панель, пустотелый кирпич, газосиликатный блок*

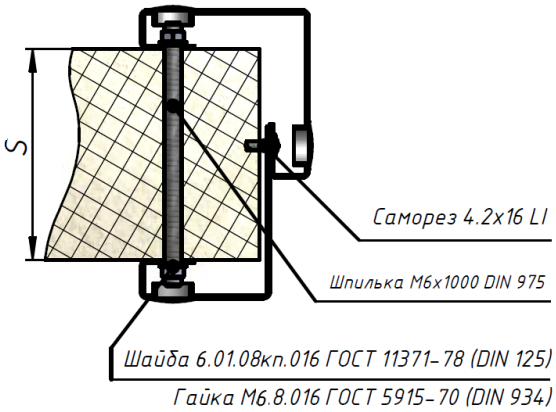

- **Комплект Т2** – *Крепление на металлоконструкцию*

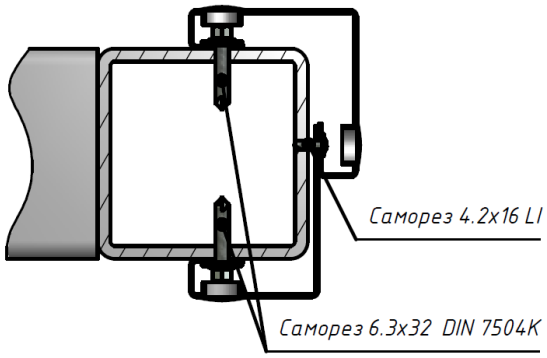

- **Комплект Т3** – *Крепление на бетон полнотелый кирпич*

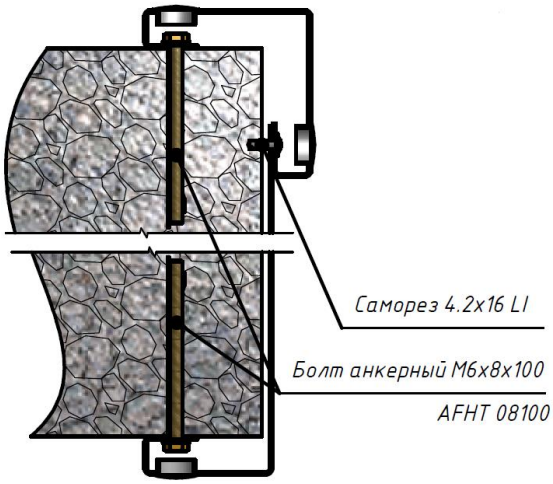

- **Комплект Т4** – *Крепление на металлоконструкцию через сэндвич-панель*

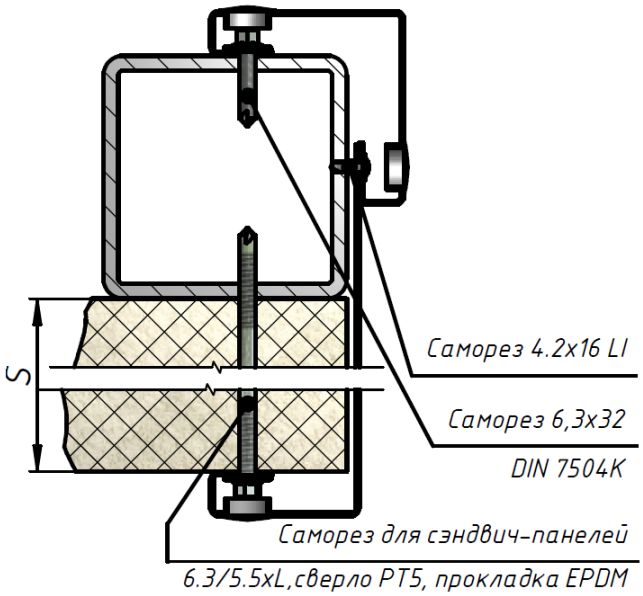

- **КомплектТ5** – *Крепление на сэндвич-панель, пустотелый кирпич, газосиликатный блок*

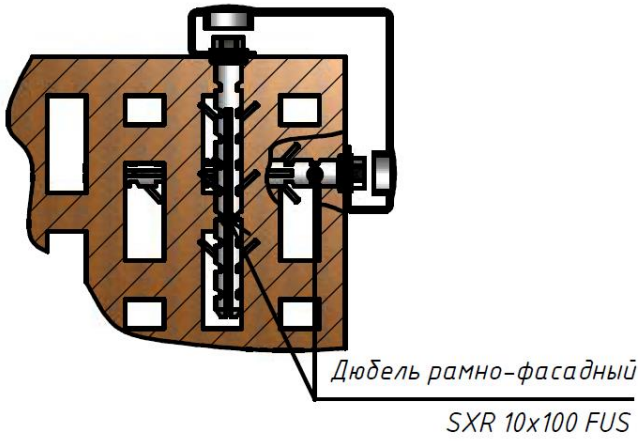

- **Комплект Т6** – *Крепление на металлоконструкцию*

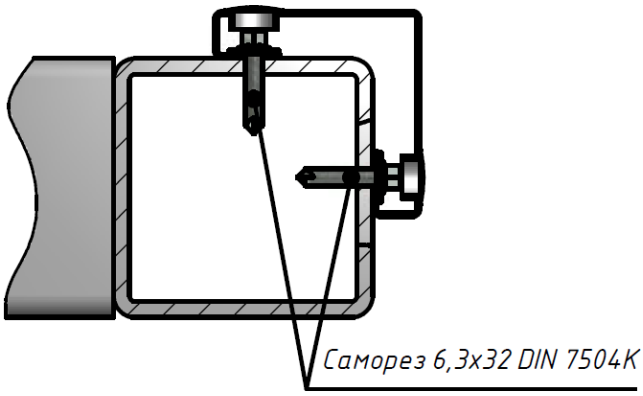

- **Комплект Т7** – *Крепление на бетон полнотелый кирпич*

- **Комплект Т8** – *Крепление на металлоконструкцию*

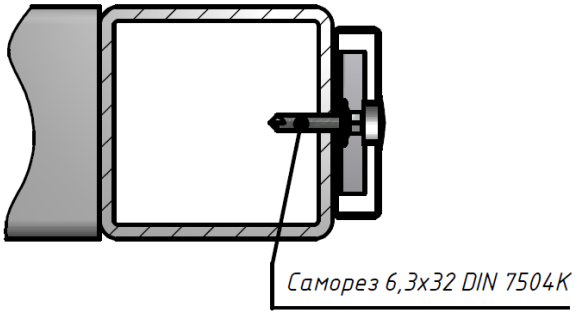

- **Комплект Т9** – *Крепление на бетон полнотелый кирпич*

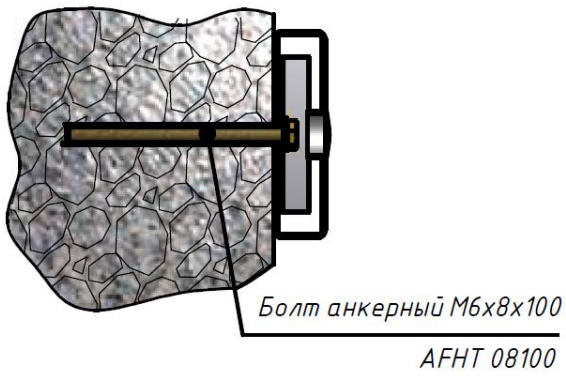

- **Комплект Т10** – *Крепление на металлоконструкцию через сэндвич-панель*

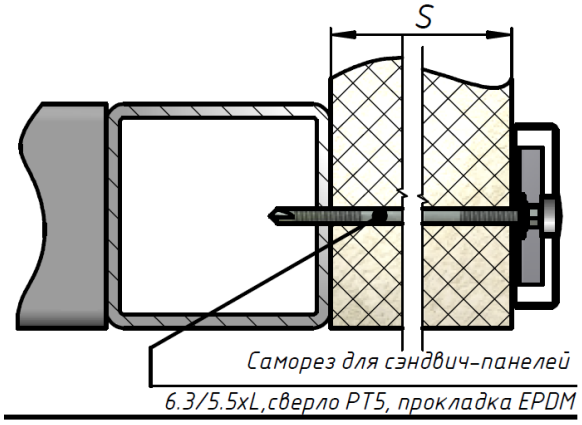

Комплект фурнитуры:

Замок врезной Hafele
• Материал:
- корпус замка: сталь
- лицевая планка, защелка и засов: нержавеющая сталь
• Задвижка: 2-оборотная
• Исполнение: с ригелем

Ручка Hafele
• Комплект дверных ручек с розетками: нержавеющая сталь

Личинка замка Hafele
• Двусторонняя ключ/ключ
• Цилиндр дверного замка: латунь, полированный
• Размеры цилиндра: 30,5 x 30,5 = 61 мм.
• С 5 штифтовыми фиксаторами.
• Ключ: никелированный - 3 шт. в комплекте

Петля Fapim двухсекционная
• Материал:
- корпус и декоративные крышки: экструдированный профиль
- ось петли: нержавеющая сталь
- втулка: из металлического сплава, со вставкой, имеющей антифрикционные свойства
• Плавная регулировка в трех плоскостях
• Наличие пластикового кольца, определяющего нулевое положение регулировок
• Противовзломные функции

Шпингалет торцевой Apecs
для фиксации второстепенной створки РДДТ(ОН)
• Материал: оцинкованная сталь

Опции:

Окно с обрамлением из резинового профиля (на одну или на две створки):

• овал 300х600
• круг d400
• прямоугольник 400х600
• ромб 400х400

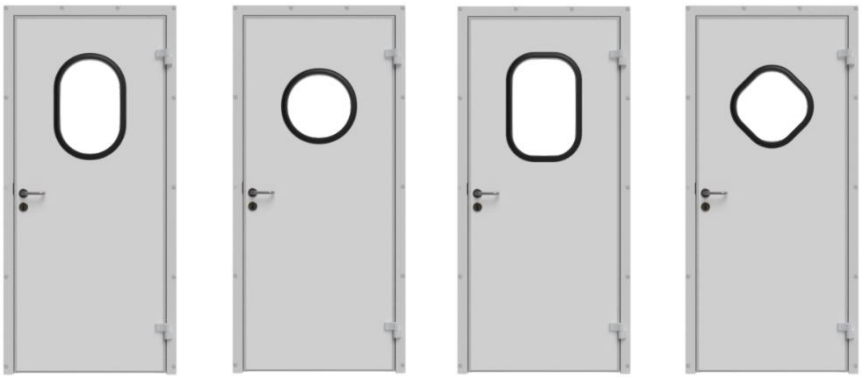

Окно с обрамлением из нержавеющей стали AISI304 (на одну или на две створки):

• прямоугольник 400х600
• квадрат 400х400
• ромб 400х400

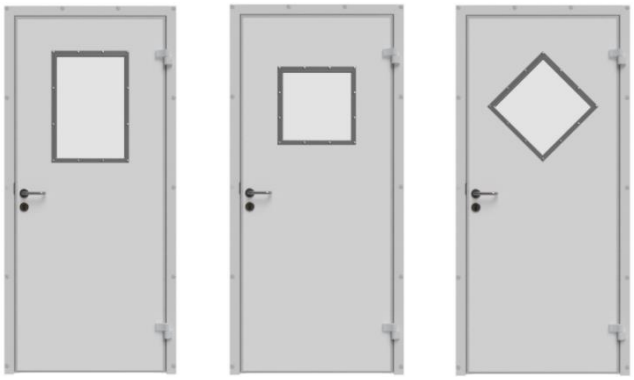

Бампера

• *Материалы:*
- Пластик плоский ПНД - 6,0мм
- Сталь нержавеющая AISI304 - 1,5мм
- Алюминий рифленый - 2,0мм

• *Варианты установки:*
- Нижний внешний - 400мм или 600мм
- Нижний внутренний - 400мм или 600мм
- Для рук внешний - 150мм
- Для рук внутренний - 150мм

Внимание!
Размеры окон и бамперов указаны по умолчанию, возможны другие варианты

Исполнение с порогом

• Порог выполняется в цвет рамы

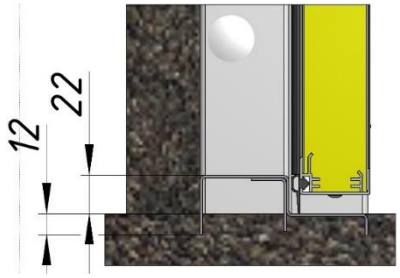

Доводчик

• регулируемое усилие закрывания EN 3
• регулируемая двумя независимыми клапанами
• скорость закрывания с дохлопом в диапазонах 180° - 20°, 20° - 0°
• с антикоррозийным покрытием

Личинка односторонняя ключ/вертушка (барашек)

• с наружной части двери отпирается с помощью ключа, изнутри — вертушкой

Ручка скоба / замок с роликовой защелкой

• ручка из нержавеющей стали AISI304
• межосевое расстояние ручки 300мм
• возможны 2 варианта установки замка:
- с запиранием на ключ (устанавливается двусторонняя личинка)
- без запирания на ключ (личинка не ставится, место для установки не предусмотрено)

Ручка антипаника эконом класса

• Для установки на эвакуационные двери

Ручка антипаника премиум класса

• Для установки на эвакуационные двери

Вентиляционная решетка

• Выполняется из нержавеющей стали AISI304
• Размер по умолчанию 500х300мм, возможны другие варианты
• Устанавливаются там, где необходимо обеспечить естественное перетекание воздушной массы из одного помещения в другое

Информация в данном описании может быть изменена без предварительного уведомления